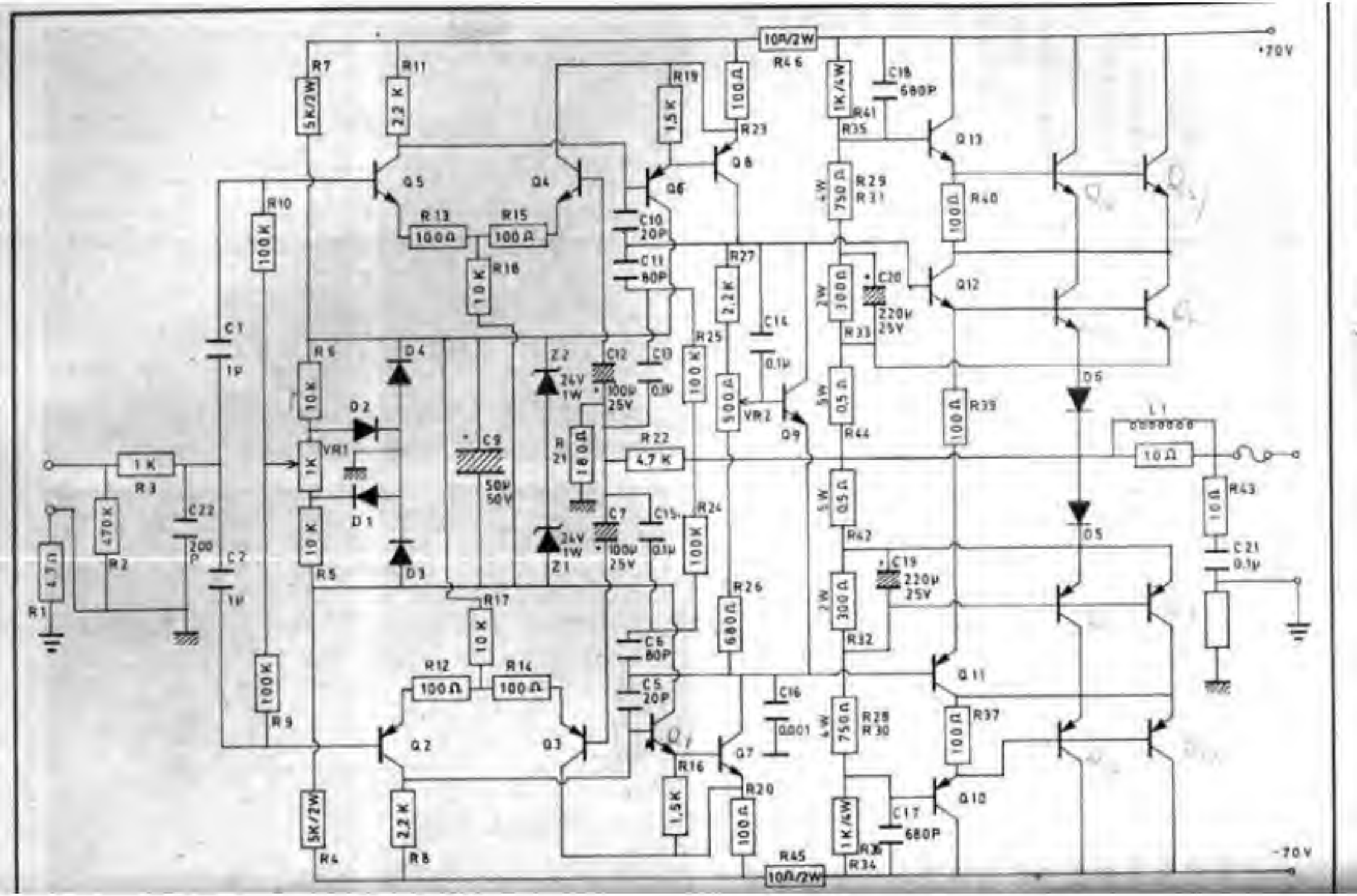
+70V
-70V
10Ω/2W
R46
1K/4W
C18
680P
R41
R35
Q13
R7
5K/2W
R11
2.2 K
R19
1,5K
100Ω
R23
Q8
Q5
Q4
Q6
R13
100Ω
R15
100Ω
R16
10 K
C10
20P
C11
80P
R10
100 K
R29
R31
750Ω
R40
100Ω
R27
2.2K
C14
0.1µ
R25
100 K
500Ω
VR2
Q9
C20
220µ
25V
300Ω
R33
Q12
C1
1µ
R6
10 K
D4
Z2
24V
1W
C12
100µ
25V
C13
0.1µ
D2
VR1
1K
C9
50µ
50V
R21
180Ω
R22
4.7 K
D6
L1
10Ω
R39
100Ω
R44
0,5Ω
5W
1 K
R3
470K
R2
4.3Ω
R1
C22
200
P
C2
1µ
D1
D3
Z1
24V
1W
C7
100µ
25V
C15
0.1µ
R24
100K
R26
680Ω
R17
10 K
R5
10 K
D5
R43
10Ω
C21
0.1µ
C19
220µ
25V
300Ω
R32
R42
0,5Ω
5W
C6
80P
C5
20P
R12
100Ω
R14
100Ω
Q2
Q3
Q1
Q7
R16
1,5K
R20
100Ω
C16
0.001
R28
R30
750Ω
4W
Q11
R37
100Ω
Q10
C17
680P
R36
R34
1K/4W
R9
100K
R4
5K/2W
R8
2,2K
R45
10Ω/2W